«2» և «3» մասնաշենքերի երկրորդ հարկի ջեռուցման համակարգի հատակագիծ
Մ 1:100

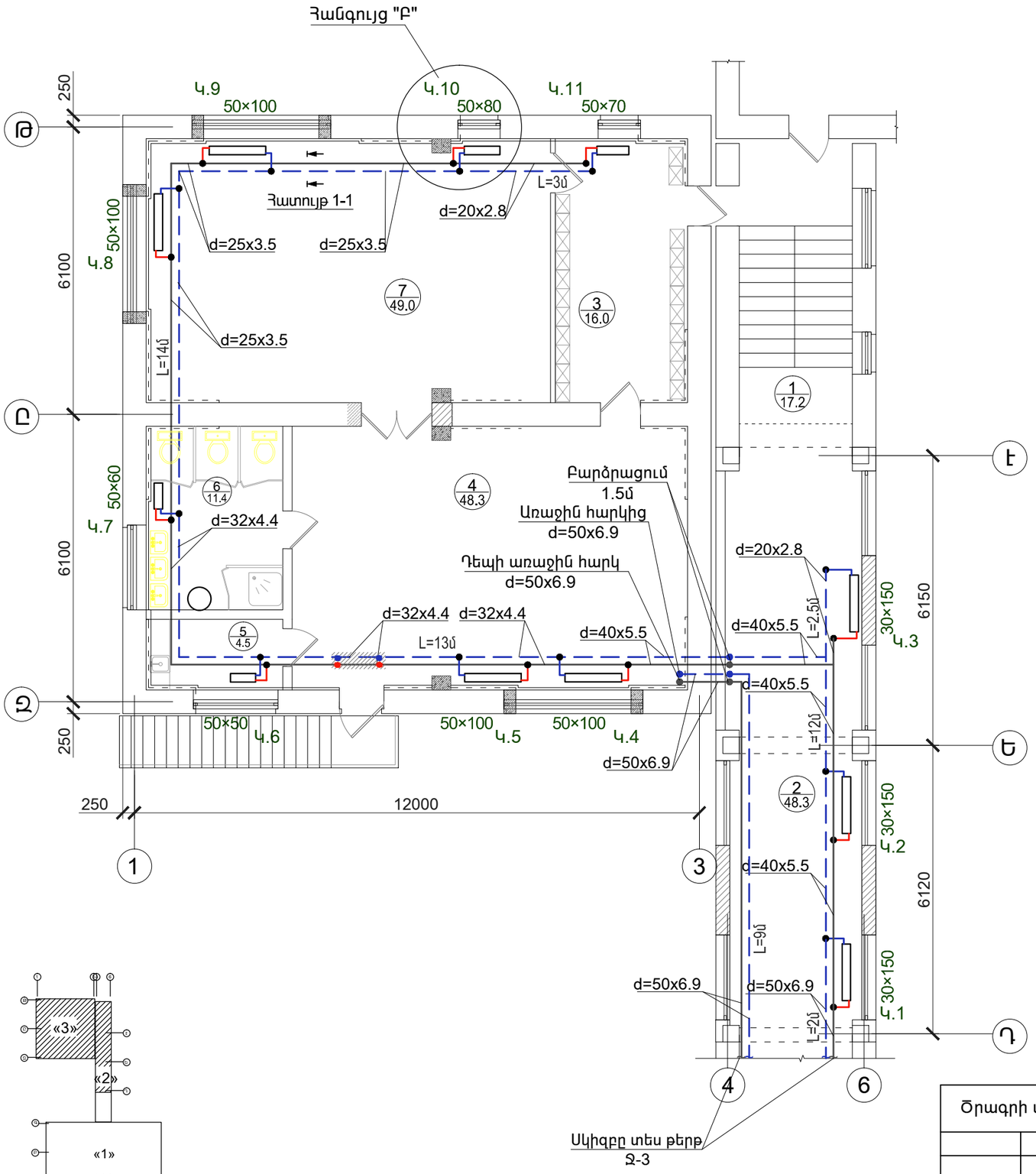

Հ/Հ	ՍԵՆՅԱԿՆԵՐԻ ԱՆՎԱՆՈՒՄԸ
1	ԱՍԻՃԱՆԱՎԱՆԴԱԿ
2	ԱՆՑՈՒՂԻ
3	ՀԱՆԴԵՐՁԱՍԵՆՅԱԿ
4	ԽԱՂԱՍԵՆՅԱԿ
5	ԲՈՒՖԵՏ
6	ՍԱՆՀԱՆԳՈՒՅՑ
7	ՆՆՁԱՍԵՆՅԱԿ

Հատույթ 1-1
Ջեռուցման խողովակների պատյան

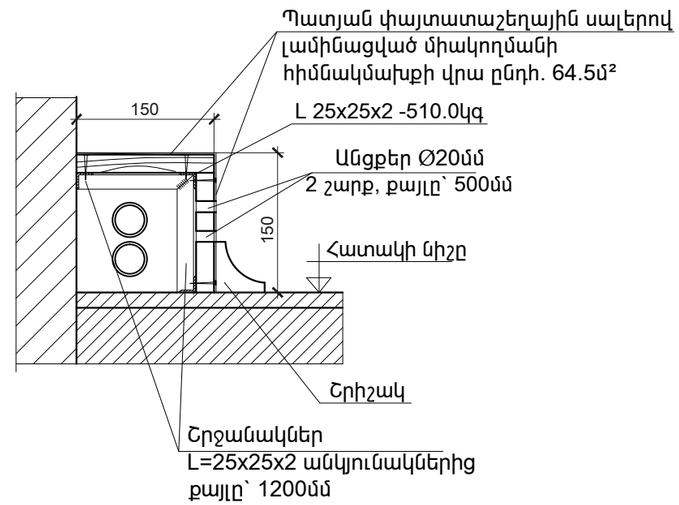

Ծրագրի առաջադրանք՝ TSH-12				Գյումրու «Արևիկ» մանկապարտեզի վերակառուցում		
				Ջեռուցում	ՓՈՒԼ	ԹԵՐԹ	ԹԵՐԹԵՐ
					ԱՆ	Ջ-5	10
Նախագծ.	Ա. Թորոսյան			«2» և «3» մասնաշենքերի երկրորդ հարկի ջեռուցման համակարգի հատակագիծ Մ 1:100	INTER energia	ԻՆՏԵՐ էներգիա ՍՊԸ
Պաշտոն	Ազգանուն	Ստորագր.				